Привод не показан

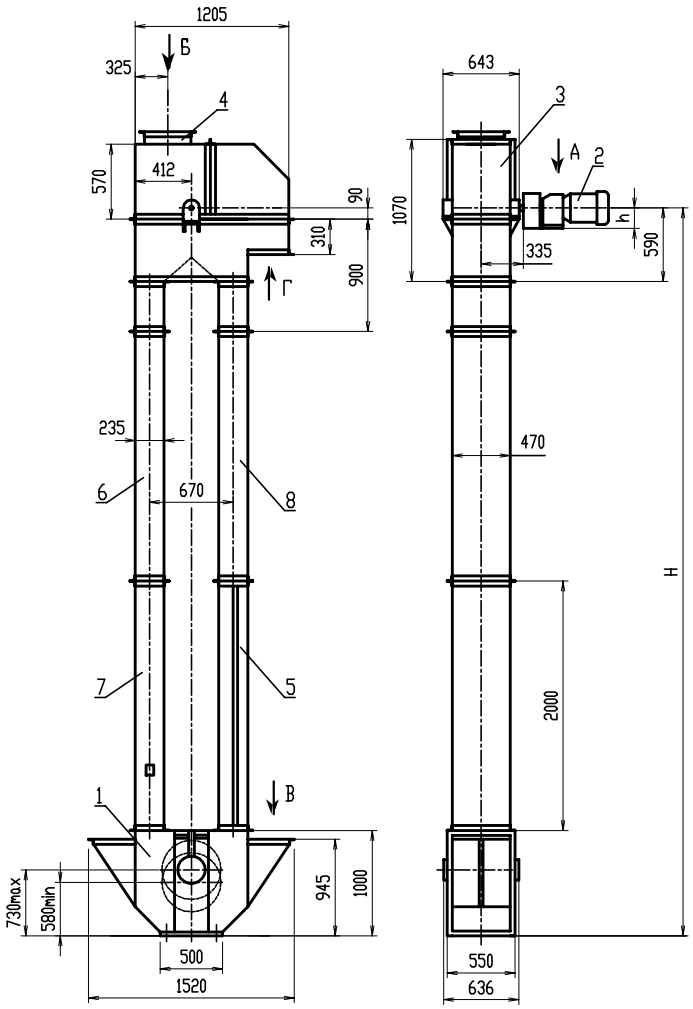

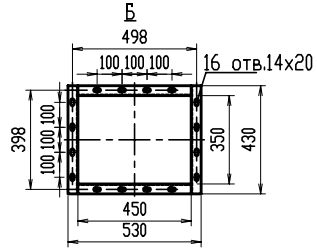

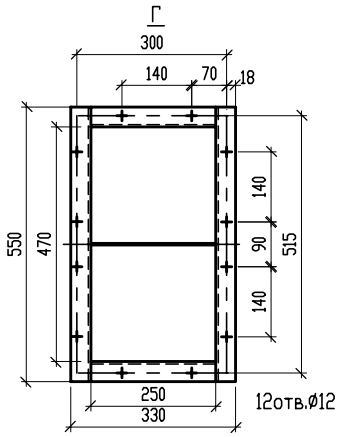

Отверстия в перекрытии для труб

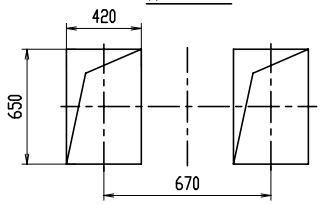

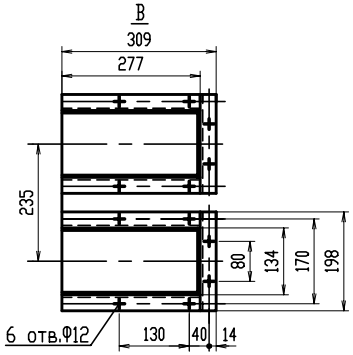

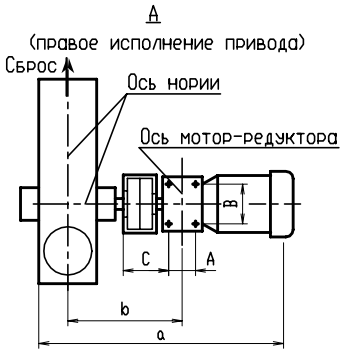

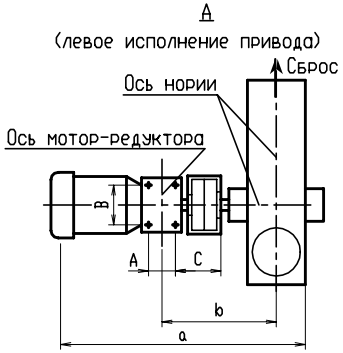

1. Башмак
2. Привод
3. Головка в сборе
4. Фланец для взрыворазрядного устройства
5. Труба натяжная
6. Труба
7. Труба с датчиком
8. Труба с аспирационным патрубком

Обозначение	H, мм	N, кВт	Мотор-редуктор	a, мм	b, мм	h, мм	C мм	A, мм	B, мм	Масса мотор-редуктора, кг	Масса нории кг
I-2x20.00.00.000	5000	4.0	МЦ2С-100-63-4	1456	616	212	216	130	210	120	1370
-01	10000										1770
-02	15000										2370
-03	20000										2670
-04	30000	5.5	МЦ2С-100-71-5,5								3470
-05	45000	7.5	МЦ2С-125-63-7,5	1391	626	265	211	160	280	190	4890

Нормаль составлена на 2-х листах. См. лист 10

Изм.	Кол.уч.	Лист	N°док.	Подпись	Дата

Нория I-2x20

Лист 9

Проверил Зубченко
Разработал